《別紙：令和元年度申請事前確認シート》

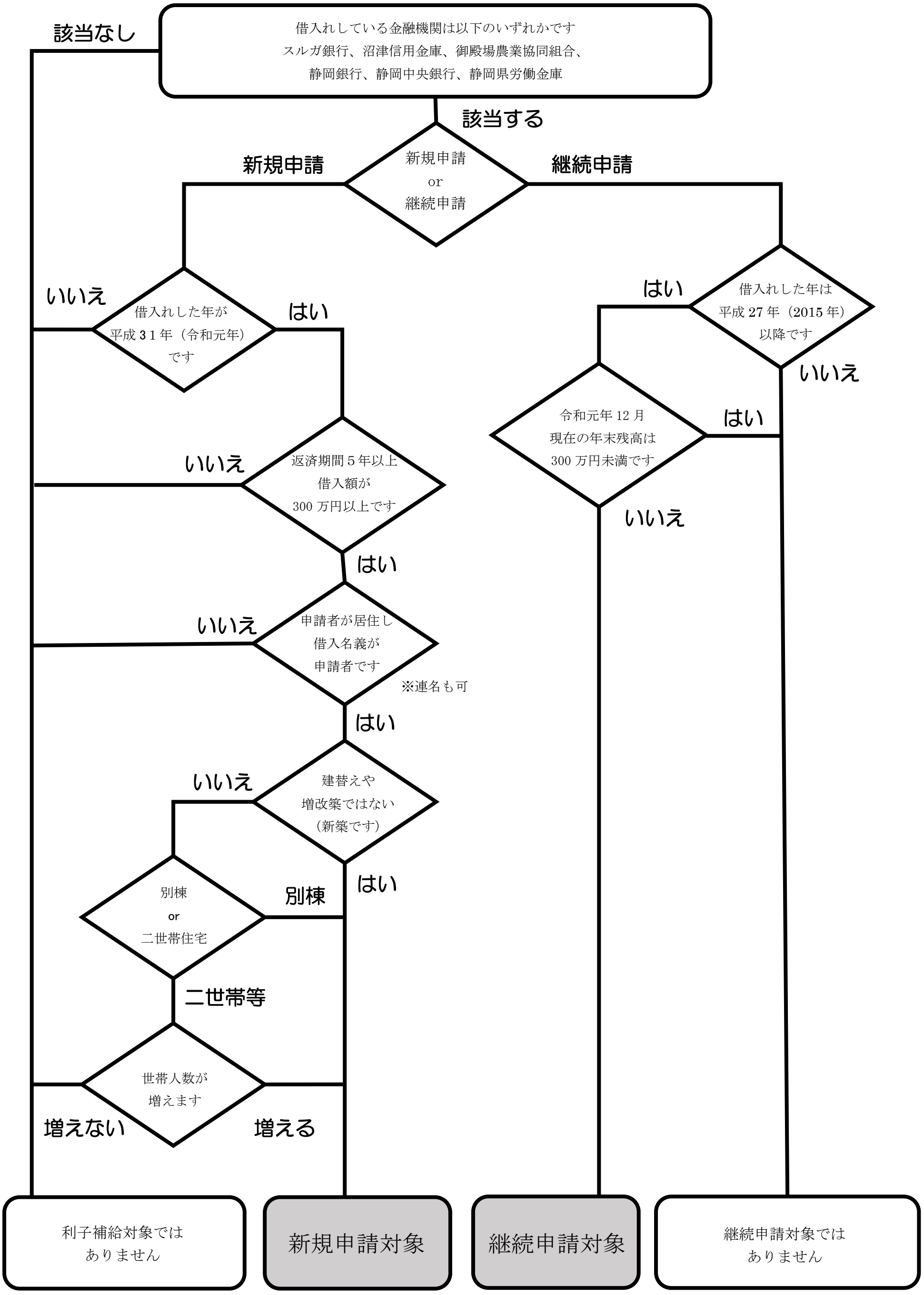

《お問い合わせ》小山町役場　おやまで暮らそう課　電話：０５５０－７６－６１３７